variables/V-color

Solutions | Joint tournant |Collecteurs et joints tournants pour bancs de tests

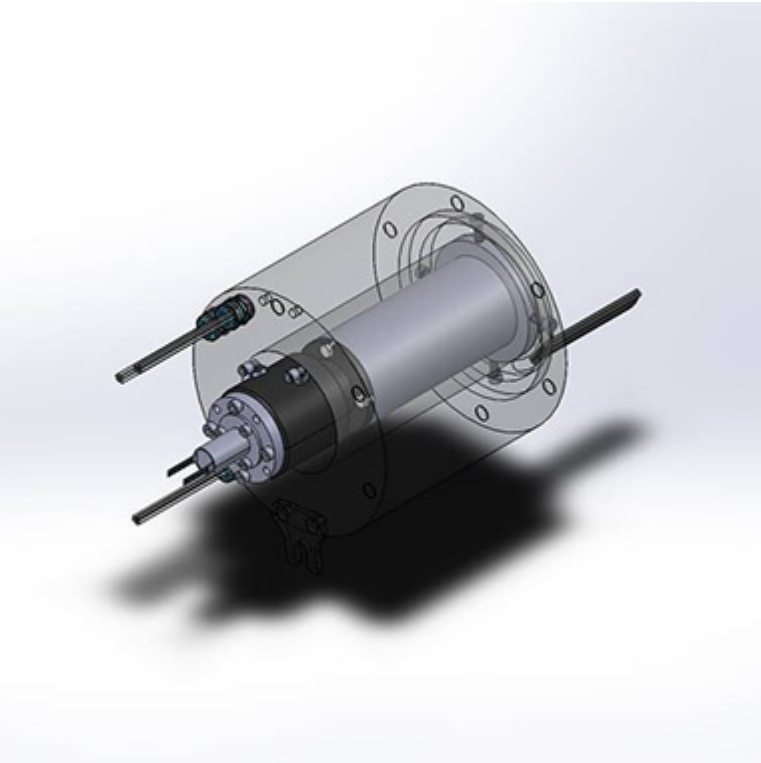

Les bancs de test sont largement utilisés dans de nombreux contextes, de la recherche fondamentale à la production industrielle pour des besoins de contrôle qualité ou de validation industrielle. Ils consistent souvent à mettre en conditions réelles un objet ou matériau et à collecter certains paramètres via un ensemble de capteurs stratégiquement placés. Lorsque l'on parle de tests dynamiques, le mouvement de rotation est alors souvent utilisé.

Dans ce cas particulier, la récupération des informations de l'ensemble des capteurs en mouvement requiert l'utilisation d'un collecteur tournant. PES a une grande expérience en ce qui concerne la définition et la fourniture de collecteurs tournants pour les bancs d'essais dans de multiples applications. Notre large gamme de produits standards permet de définir le besoin exact pour les bancs de test spécifiques (taille réduite, grand nombre de circuits, haute vitesse de rotation jusqu'à 5000 t/min, etc.).

Pour les bancs d'essai de haute technologie incluant une chambre climatisée, les collecteurs tournants peuvent être combinés à des joints tournants pour le transfert des fluides réfrigérants ou autres gaz spéciaux. Nous pouvons répondre à presque toutes les spécifications électriques en fonction des contraintes mécaniques et environnementales. Sur base de notre catalogue de produits nous pouvons définir les assemblages les plus complexes incluant collecteurs tournants, joints optiques tournants et joints fluidiques tournants multipassages tout en conservant un coût compétitif.

Caractéristiques Electriques

- Connexion de bus de terrain certifiée
- Intégration de presque tous les types de capteurs (RF, analogique, numérique)
- Intégration de câbles propriétaires possible

Caractéristiques Mécaniques

- Faible couple de friction
- Personnalisation de montage possible
- Haute vitesse de rotation jusqu'à 5000 t/min

Options Intéressantes

- Combinaisons avec joint tournant fluidique et/ou optique possible
- Modèle "nu" possible (porte-balais et bagues uniquement)
- Montage et tests de connecteurs possibles
- Personnalisations possibles (fluidiques, électriques)

Solutions | Joint tournant |Collecteurs et joints tournants pour bancs de tests

Avantages

- Solutions intégrées et capacitaires disponibles
- Expertise et large gamme de produits
- Combinaison de produits standards possible
- Solutions fiables

Bénéfices

- Réutilisabilité
- Coût de développement et de fourniture limité
- Pas de maintenance

Points clés

- PES a déjà fourni des assemblages de joints tournants pour transiter **8 fluides différents, la fibre optique avec 100 circuits de puissances ou de signaux**
- **Les collecteurs "nus"** plaqués or peuvent fonctionne**r dans des conditions cryogéniques** avec des températures aussi basses que 4K (-269°C)
- **Les signaux de thermocouples ou de jauges de contraintes** peuvent transiter aisément dans la plupart de nos collecteurs tournants